POTAIN®

# Baureihe Igo T

**KRANE AUF DER HÖHE IHRER ANFORDERUNGEN**

POTAIN

# Die Baureihe Igo T
# Krane auf der Höhe Ihrer Anforderungen

Bei den drei Modellen **Igo T 70 A, Igo T 85 A** und **Igo T 130** handelt es sich um Teleskop-Schnelleinsatzkrane, die sich durch eine hohe Tragfähigkeit auszeichnen. Sie erleichtern Ihnen den Arbeitsalltag bei der Bewältigung selbst anspruchsvollster Bauvorhaben.

Krane der Baureihe Igo T können dank variabler Arbeitshöhe und unterschiedlicher Auslegerkonfigurationen an die Bedingungen jeder Baustelle angepasst werden.

Die Montage geht schnell und einfach vonstatten und erfordert dank der Entfaltung des Auslegers in der Höhe wenig Platz am Boden.

- Mehrere zuverlässige Transportkonfigurationen
- Schnelle und sichere Montage
- Hohe Flexibilität hinsichtlich der Baustelle
- Großer Bedienkomfort

| Igo T | | | | m<br>t | | | | | | | | | | | | |
|---|---|---|---|---|---|---|---|---|---|---|---|---|---|---|---|---|
| | m | m | t | 28,5 | 30 | 30,5 | 31 | 31,7 | 33,5 | 33,8 | 35 | 40 | 42 | 45 | 47 | 50 |
| **Igo T 70 A** | 4,5 | 35 | 4 | 2,5 | | 2,2 | | | | | 1,85 | 1,45 | | | | |
| **Igo T 85 A** | 4,5 | 38 | 6 | | | | | 2,75 | | 2,5 | | 1,8 | | 1,4 | | |
| **Igo T 130** | 5 | 37,3 | 8 | | | | | | 3,9 | | | | 2,25 | | 1,7 | 1,4 |

# Mehrere zuverlässige Transportkonfigurationen

Bei Igo T-Kranen kann dieselbe Transportachse wie bei allen untendrehenden Kranen (GMA) von Potain zum Einsatz kommen. Eine Transportachse kann für mehrere Kranmodelle verwendet werden.

Es sind für 10 km/h, 25 km/h und 80 km/h zugelassene Transportachsen verfügbar, die den unterschiedlichsten Transportanforderungen für den Baustellenzugang genügen.

Igo T 85 A als Anhänger
Transportachse DJ105/S125

## Igo T-Krane können wie folgt transportiert werden:

- als Anhänger
- als Sattelauflieger

Mit der für die Modelle Igo T 70 A und Igo T 85 A verfügbaren lenkbaren Hinterachse S125D kann die Manövrierbarkeit auf der Baustelle weiter erhöht werden.

Durch die kompakten Abmessungen beim Transport ist eine optimale Bodenfreiheit gewährleistet, so dass auch der Zugang zu unebenem Gelände möglich ist.

Igo T 130 als Sattelauflieger
Transportachse SL122/J215M

## Schnelle und sichere Montage

Die Montage von Igo T-Kranen erfolgt dank Hydraulik schnell und mühelos.

**Alle Montagephasen werden per Sensorik überwacht, was die Notwendigkeit manueller Eingriffe minimiert und Bedienfehler verhindert.**

## Einzigartige Kinematik bei der Montage: minimaler Platzbedarf

Die gesamte Montage kann auf sehr engem Raum erfolgen:

- Das Ausfahren des Turms mit anliegendem Ausleger minimiert den Platzbedarf am Boden auf die Abmessungen des Krans in Transportkonfiguration.
- Durch Entfalten des Auslegers in der Höhe können eventuelle Hindernisse auf der Baustelle umgangen werden.

Dank Funkfernsteuerung kann der Bediener stets vollkommen den Überblick über die Montage seines Krans behalten.

## Möglichkeiten zum Entfalten des Auslegers

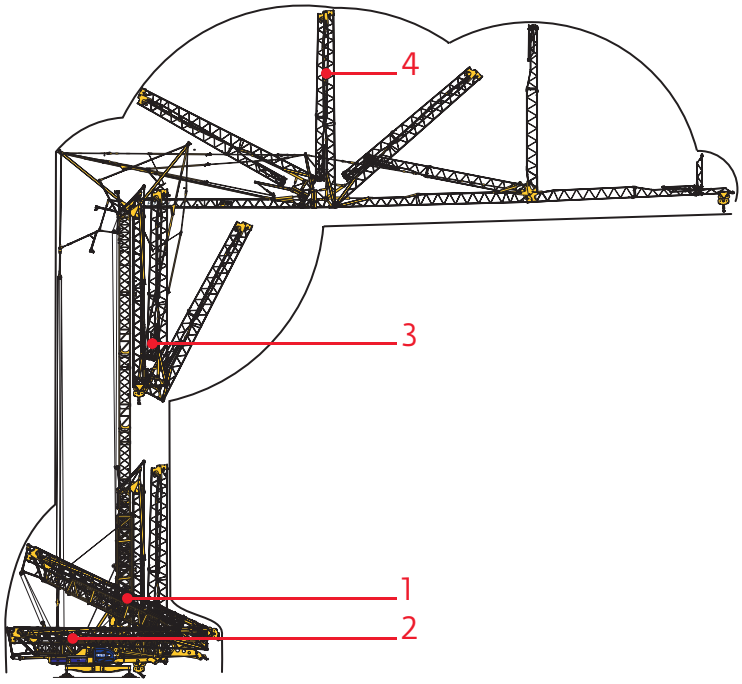


Entfalten des Auslegers nach dem Ausfahren

< Igo T 70 A
Igo T 85 A
Igo T 130

< 1 - Aufrichten des Turms
2 - Auflegen der Ballastblöcke
3 - Ausfahren des Turms
4 - Entfalten des Auslegers

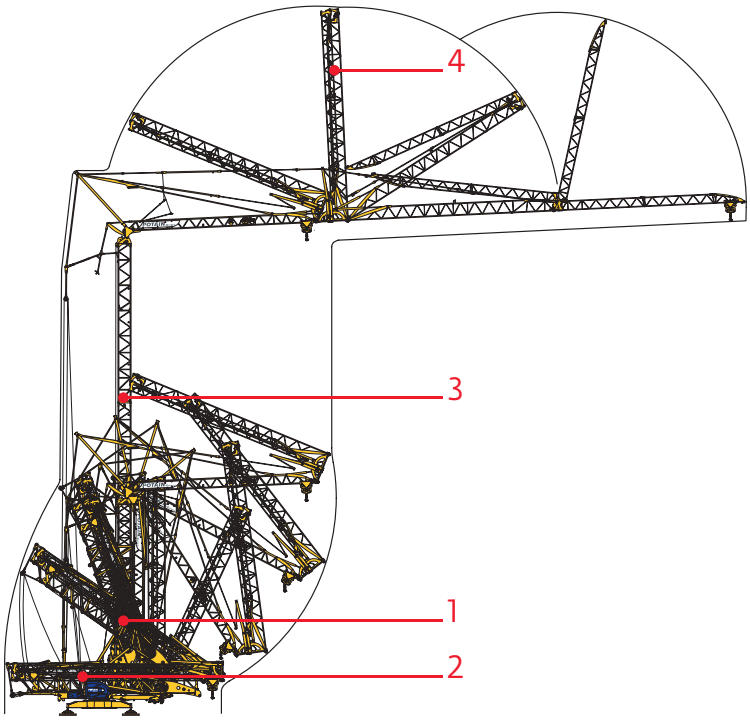


Entfalten des Auslegers vor dem Ausfahren

< Igo T 70 A
Igo T 85 A

< 1 - Aufrichten des Turms
2 - Auflegen der Ballastblöcke
3 - Ausfahren des Turms
4 - Entfalten des Auslegers

## Aufrichten des Turms

Dieser über Funk gesteuerter Schritt  erfolgt mit Hilfe eines  Hydraulikzylinders.
Der Vorgang ist für den Bediener einfach und erfolgt sehr schnell.

## Auflegen der Ballastblöcke durch Selbstballastierung

Der hydraulisch schwenkbare Ausleger ermöglicht das Auflegen vom Ballast ohne zusätzliche Hebegeräte. Dadurch kann der Bediener wesentlich eigenständiger arbeiten.

Aufrichten des Turms mittels Hydraulik

Eigenständiges Auflegen des Ballastes

^ Ausfahren des Turms durch Einfügen von Mastelementen

## Ausfahren des Turms

Mit Igo T-Kranen ist ein beachtlicher Zeitgewinn bei der Montage, insbesondere aber beim Ausfahren des Turms möglich. Die Mastelemente messen 6 m Länge und können einfach, mühelos und völlig sicher eingesetzt und verriegelt werden.

- Patentiertes Sicherungssystem
- In den Kran integriertes Turmausfahrsystem

Für die Kranmodelle Igo T 70 A und Igo T 85 A werden dieselben Mastelemente verwendet. Die Maschinen zeichnen sich durch geringe Gesamtbetriebskosten aus.

^ Patentiertes Sicherungssystem

## Entfalten des Auslegers

- Das Entfalten des Auslegers in der Höhe erfolgt per Funkfernsteuerung. Dank dieses vollautomatisch mit Hilfe von Hydraulikzylindern gesteuerten Vorgangs, ist der Kran schnell und mühelos einsatzbereit.

# Leistung für den Baustellenbetrieb

Dank der Kombination mit steilgestelltem Ausleger und montierten Mastelementen im Turm erreichen IGO T Krane noch höhere Hakenhöhen:

Igo T 70 A : 44,5 m
Igo T 85 A : 51 m
Igo T 130 : 61 m

## Zahlreiche Auslegerkonfigurationen

Die Ausleger der Modelle Igo T 70 A, Igo T 85 A und Igo T 130 erreichen eine maximale Länge von 40, 45 bzw. 50 m und bieten zahlreiche Konfigurationsmöglichkeiten für den Einsatz.

- Horizontale Auslegerposition oder verkürzter Ausleger
- Die unterschiedlichen Auslegerkonfigurationen ermöglichen höhere Spitzenlasten.
- Mit einem um 30° steilgestellten Ausleger können bei immer noch ausgezeichneter Lastkurve größere Höhen erreicht werden.

## Variable Arbeitshöhe

Auch ohne zusätzliche Mastelemente können standardmäßig unterschiedliche Arbeitshöhen gewählt werden.
Durch Montage von bis zu 3 jeweils 6 m langen Turmsegmenten können 5 weitere Arbeitshöhen erreicht werden. Die Arbeitshöhe kann in Stufen von 3 Metern eingestellt werden, so dass Igo T-Krane bedarfsgerecht angepasst und auf die Anforderungen der jeweiligen Baustelle abgestimmt werden können.

< Arbeiten mit eingeklapptem Ausleger

# Bedienkomfort

## Komfortable und funktionale Kabinen (Sonderausstattung)

Igo T-Krane können mit Hilfe einer Funkfernsteuerung oder in einer Kabine gefahren werden.

Alle Igo T-Modelle können mit einer Ultra View-Kabine oder der Kabine 800 ausgestattet werden.

Die Ultra View-Kabine ist sehr geräumig, ergonomisch gestaltet und bietet dem Kranführer dank Rundumsicht optimale Arbeitsbedingungen.

## Funkfernsteuerung

Mit einer Funkfernsteuerung kann sich der Kranführer frei bewegen und die Lastbeförderung mit dem Kran vom Boden aus steuern. Dank der ergonomischen Gestaltung, liegt die Fernsteuerung sicher in der Hand. Die Anzeige ermöglicht die kontinuierliche Überwachung der Hakenhöhe, der Last, der maximalen Ausladung, des Lastmoments sowie der Windgeschwindigkeit.

< Dynamische Kontrolle durch Anzeige des max. zulässigen Lastmomentes

## Steuerungssystem

Das mobile Steuerungssystem SmartCom erlaubt eine sichere Führung und eine schnelle Inbetriebnahme des Krans. Es bietet unter anderem hilfreiche Informationen für die Wartung und Fehlersuche. Das System gewährleistet außerdem ein schnelles Anschließen von Zusatzausrüstung wie z. B. einem System zur Arbeitsbereichsbegrenzung.

^ Standardmäßige Ausstattung mit Hilfssteuerpult.
Kabelsteuerpult als Sonderausstattung verfügbar.

## Antriebe

Frequenzgesteuerte Antriebe sorgen für progressive Bewegungen und eine hohe Präzision beim Führen des Krans. Zur Ausrichtung des Krans kann der Kranführer je nach zu bewältigender Aufgabe (Lastbeförderung über weite Strecken oder präzises Manövrieren) ein geeignetes Steuerungsprofil auswählen. Für die Modelle Igo T 85 A und Igo T 130 ist ein frequenzgesteuertes Schienenfahrwerk verfügbar, bei dem das Fahrwerk beim Transport am Kran verbleiben kann.

^ Neu: Fahrantrieb für Igo T 130

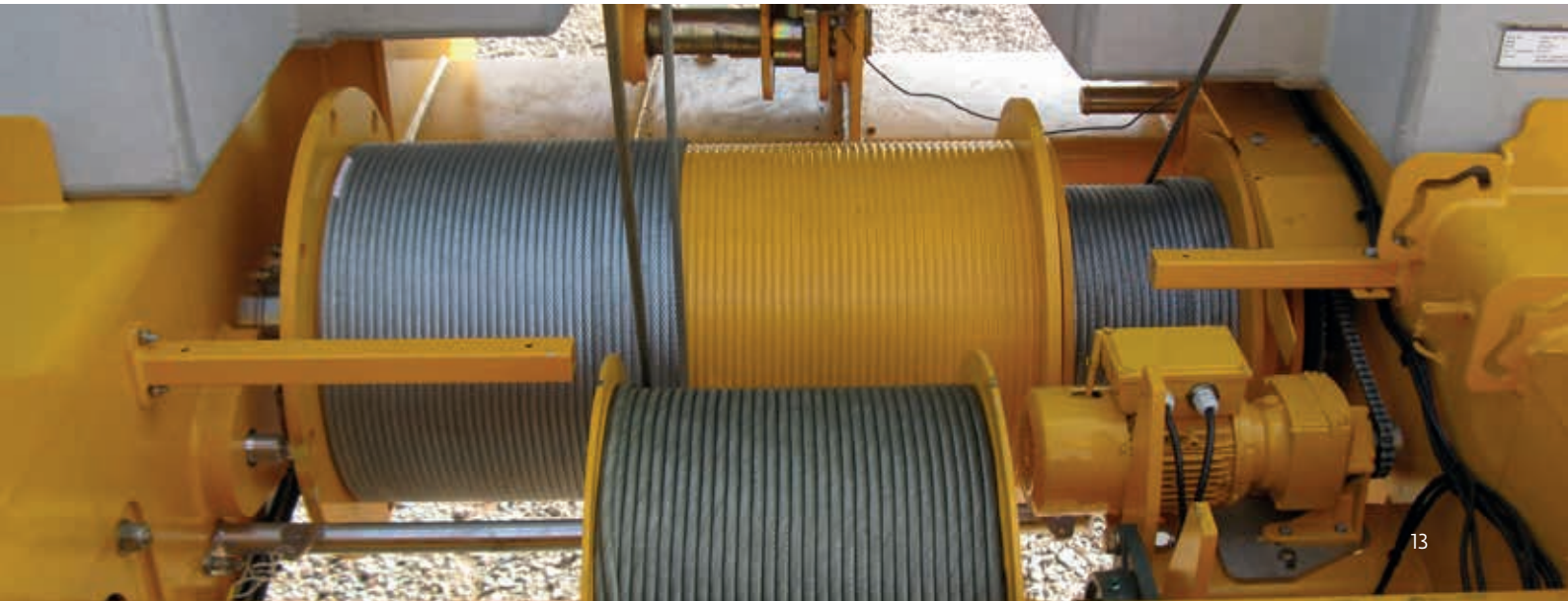

# Technologien

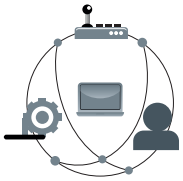

## SmartCom (Igo T 70 A - Igo T 85 A - Igo T 130)

Mit dem integrierten Steuerungssystem SmartCom kann der Kranführer den Kran zentral mit einem Steuerpult steuern und bewegen. Es überwacht die Sicherheitssysteme für die verschiedenen Arbeitsschritte und unterstützt den Techniker bei den Montagearbeiten.

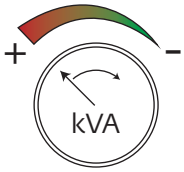


## Power Control (Igo T 130)

Der Kran kann an die auf der Baustelle vorhandene Netzversorgung angepasst werden. Ganz gleich, ob es sich um ein schwaches Stromnetz oder um einen Generator handelt, die Ausgangsleistung kann ganz einfach über das Steuerungssystem des Krans eingestellt werden.

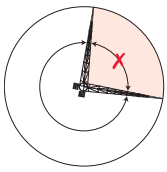

## Top Zone (Igo T 70 A - Igo T 85 A - Igo T 130)

Alle Igo T-Modelle können auf Wunsch mit unserem System zur Arbeitsbereichsbegrenzung ausgestattet werden. Dieses System ist einfach zu installieren und in Betrieb zu nehmen und ermöglicht das Einschränken des Bewegungsbereichs des Krans, wenn z. B. der Raum über öffentlichen Gebäuden, Schulen, Bahngleisen, Hochspannungsleitungen usw. nicht gekreuzt werden darf.

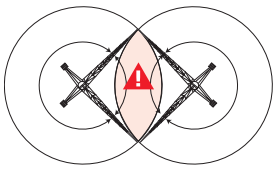

## Top Tracing 2 (Igo T 70 A - Igo T 85 A - Igo T 130)

Das Antikollisionssystem Top Tracing 2 ist für alle Igo T-Modelle als Sonderausstattung verfügbar. Es verhindert den Zusammenstoß zweier Krane während der Arbeit.

## Zentralschmieranlage (Igo T 70 A - Igo T 85 A - Igo T 130)

Die Zentralschmieranlage für den Drehkranz ermöglicht die regelmäßige automatische Schmierung des Kranzes von innen und der Verzahnung von außen. Sie ist ein ideales Mittel zur Verlängerung der Lebensdauer des Kranzes.

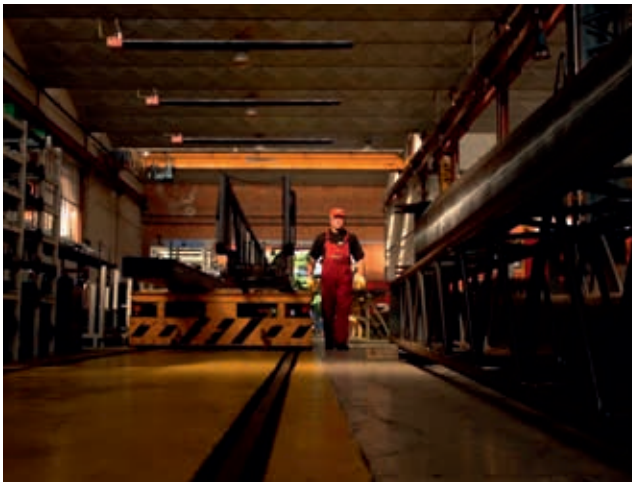

Manitowoc®

# Manitowoc Cranes

## Regional headquarters


**Americas**
**Manitowoc, Wisconsin, USA**
Tel: +1 920 684 6621
Fax: +1 920 683 6277

**Shady Grove, Pennsylvania, USA**
Tel: +1 717 597 8121
Fax: +1 717 597 4062

**Europe, Middle East, Africa**
**Dardilly, France**
Tel: +33 (0)4 72 18 20 20
Fax: +33 (0)4 72 18 20 00

**China**
**Shanghai, China**
Tel: +86 21 6457 0066
Fax: +86 21 6457 4955

**Greater Asia-Pacific**
**Singapore**
Tel: +65 6264 1188
Fax: +65 6862 4040


Manitowoc Crane Care™

### Manitowoc Crane Care when you need it.

The assurance of the world's most advanced crane service and support to get you back to work fast.

Manitowoc Finance™

### Manitowoc Finance helps you get right to work generating profits for your business.

Financial tools that help you capitalize on opportunity with solutions that fit your needs.


This document is non-contractual. Constant improvement and engineering progress make it necessary that we reserve the right to make specification, equipment, and price changes without notice. Illustrations shown may include optional equipment and accessories and may not include all standard equipment.

©2016 Manitowoc



02BR_IgoT_042016_DE


www.manitowoccranes.com